Aken A-1, 2 tk
900x600 mm

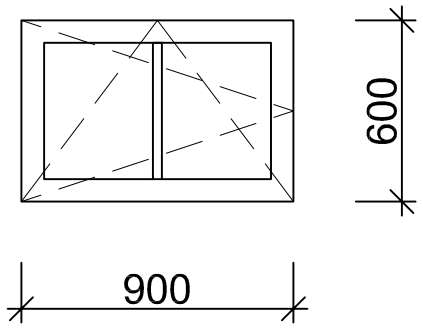

Aken A-4v, 1 tk
600x1600 mm

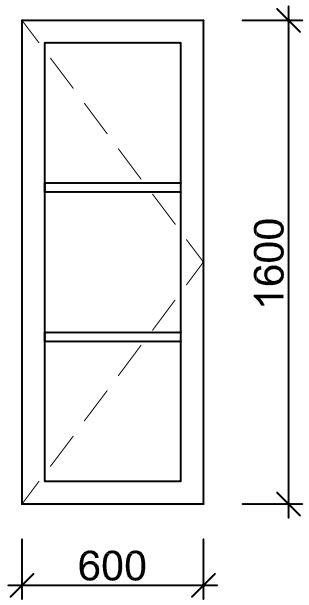

Aken A-4p, 1 tk
600x1600 mm

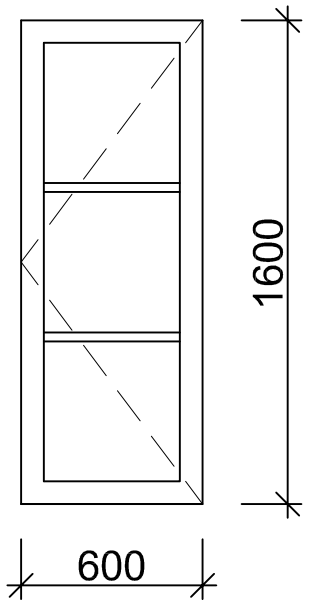

Aken A-6, 4 tk
900x1600 mm

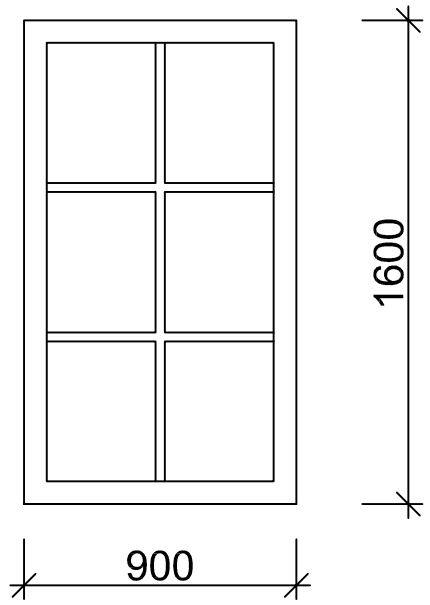

Välisuks VU-1, 1 tk
1000x2100 mm

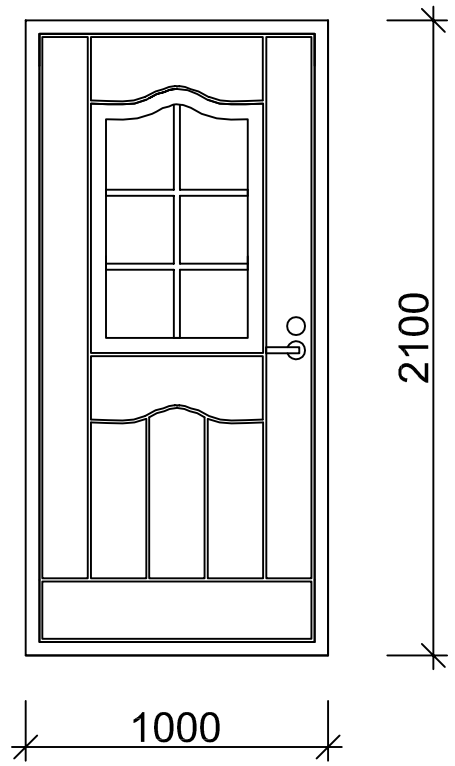

Välisuks VU-3, 1 tk
900x2100 mm

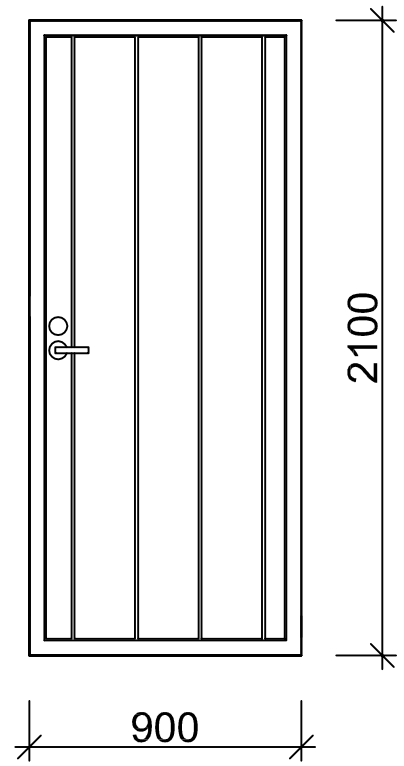

Aken A-2, 2 tk
1500x1400 mm

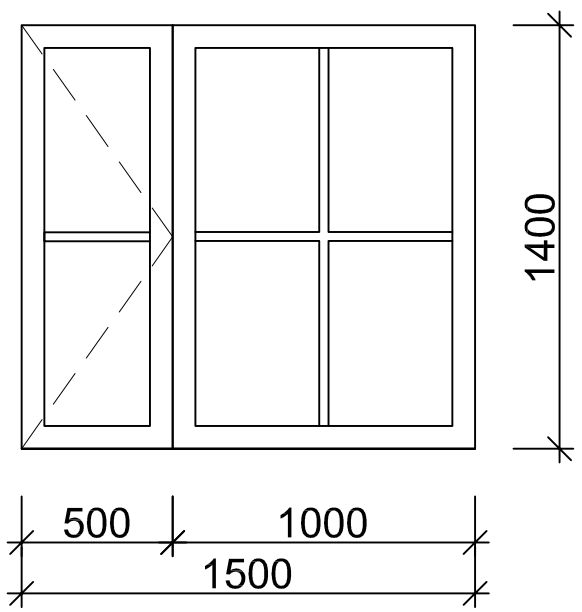

Aken A-5, 2 tk
600x1600 mm

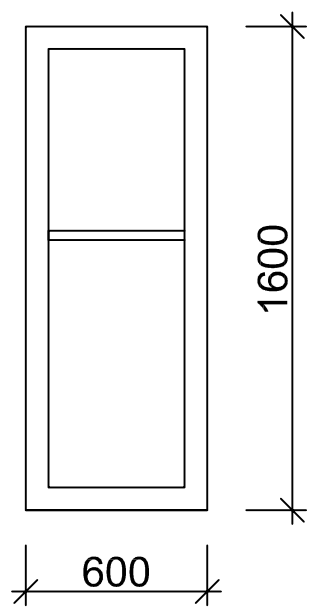

Aken A-3, 1 tk
1500x1400 mm

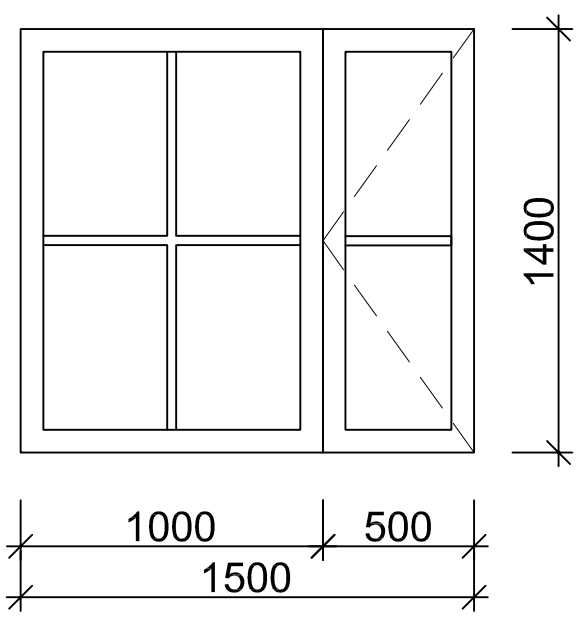

Aken A-7, 1 tk
600x600 mm

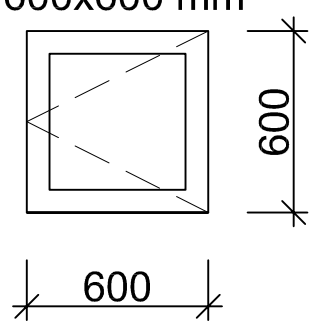

Välisuks VU-2v, 1 tk
900x2100 mm

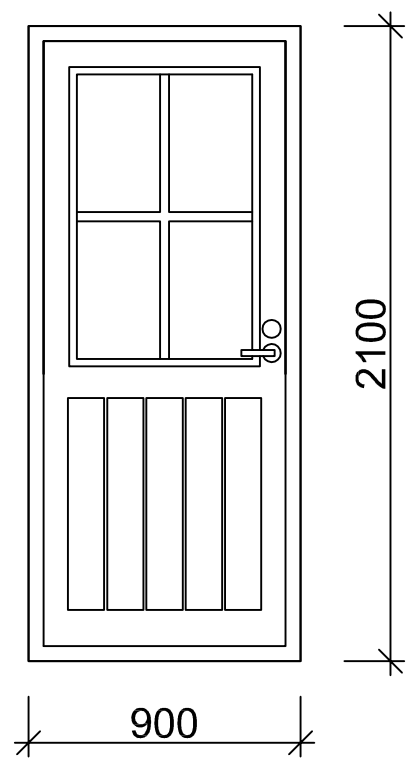

Välisuks VU-2p, 1 tk
900x2100 mm

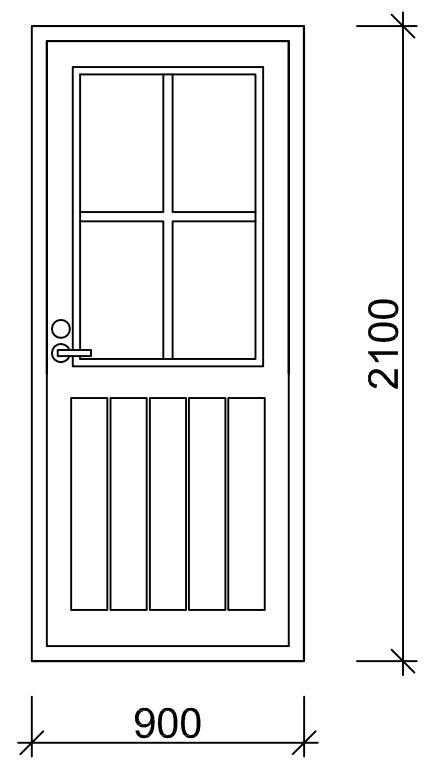

MÄRKUSED:
-Kõik avatäited on vaadatuna väljaspoolt
-Mõõdud antud avatäidete tegelike mõõtudena, s.t. avad ise on avatäide + 2x15 mm
-Kõik avatäited on väljast ja seest valged
-Aknad on puitraamides
-Uste käelisust kontrollida plaanide pealt

MARINA INVEST	MI100 ÜKSIKELAMU
PÕHIPROJEKT	
RAINO KIVIOJA	
PROJEKTI AUTOR	
KONSULTEERIS	
AVATÄIDETE SPETSIFIKATSIOON	
TEGEVUSLUBA	EP 10270887-0001
AB:01:07	JAANUAR 2007
MÕÕT 1:25	JOONIS 6